Установка для заправки полупродукта в аэрозольную банку MSKG-FIVE

Технические характеристики MSKG-FIVE

Объем дозирования продукта	0-80 мл
Диаметр клапана	25,4 мм
Наружный диаметр баллонов	45-65 мм
Высота баллонов	96-180 мм[1]
Питание	Сжатый воздух в соответствии с ISO8573-1:2010
Рабочее давление питания	5,8-8 бар
Расход воздуха	20-40 л/мин
Вес установки	6,5 кг
Габариты установки (ШхВхГ)	160x710x210

1 возможно исполнение по техническому заданию заказчика

Описание установки MSKG-FIVE (рис.1)

1. Пневматический цилиндр
2. Выхлопной дроссель
3. Штуцер подачи воздуха
4. Распределитель воздуха
5. Поршень с уплотнением
6. Дверца
7. Стакан дозировки продукта
8. Корпус
9. Полка регулировки высоты

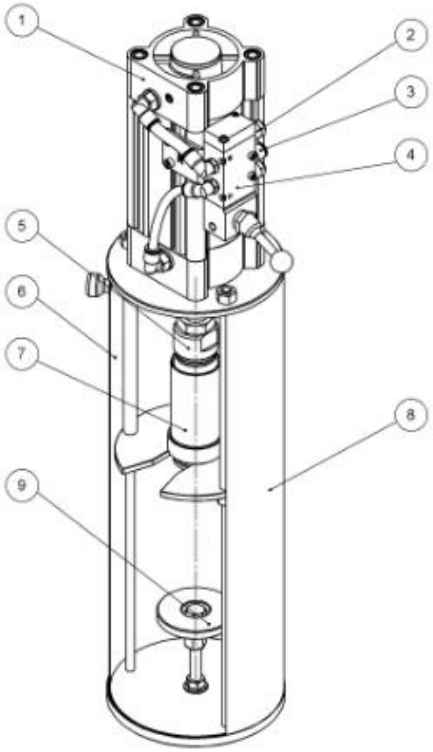

Рис. 1

Установка MSKG-FIVE выполняет заправку полупродукта в аэрозольный баллон.

Принцип работы:

Стакан дозировки продукта устанавливается на аэрозольную банку заправленную газом-вытеснителем. Далее в стакан наливается продукт и ставится на полку регулировки высоты. Полка регулируется таким образом, чтобы баллон был прижат к стакану. Нажимается джойстик на ручном распределителе воздуха и поршень закачивает содержимое стакана в аэрозольную банку.

В комплект оборудования входит:

- установка MSKG-FIVE

- стакан дозировки продукта

Контактная информация:

Тел.: *+7(926)438-96-00*

Эл. почта: *info@industrialzone.ru*

Веб-сайт: *www.industrialzone.ru*